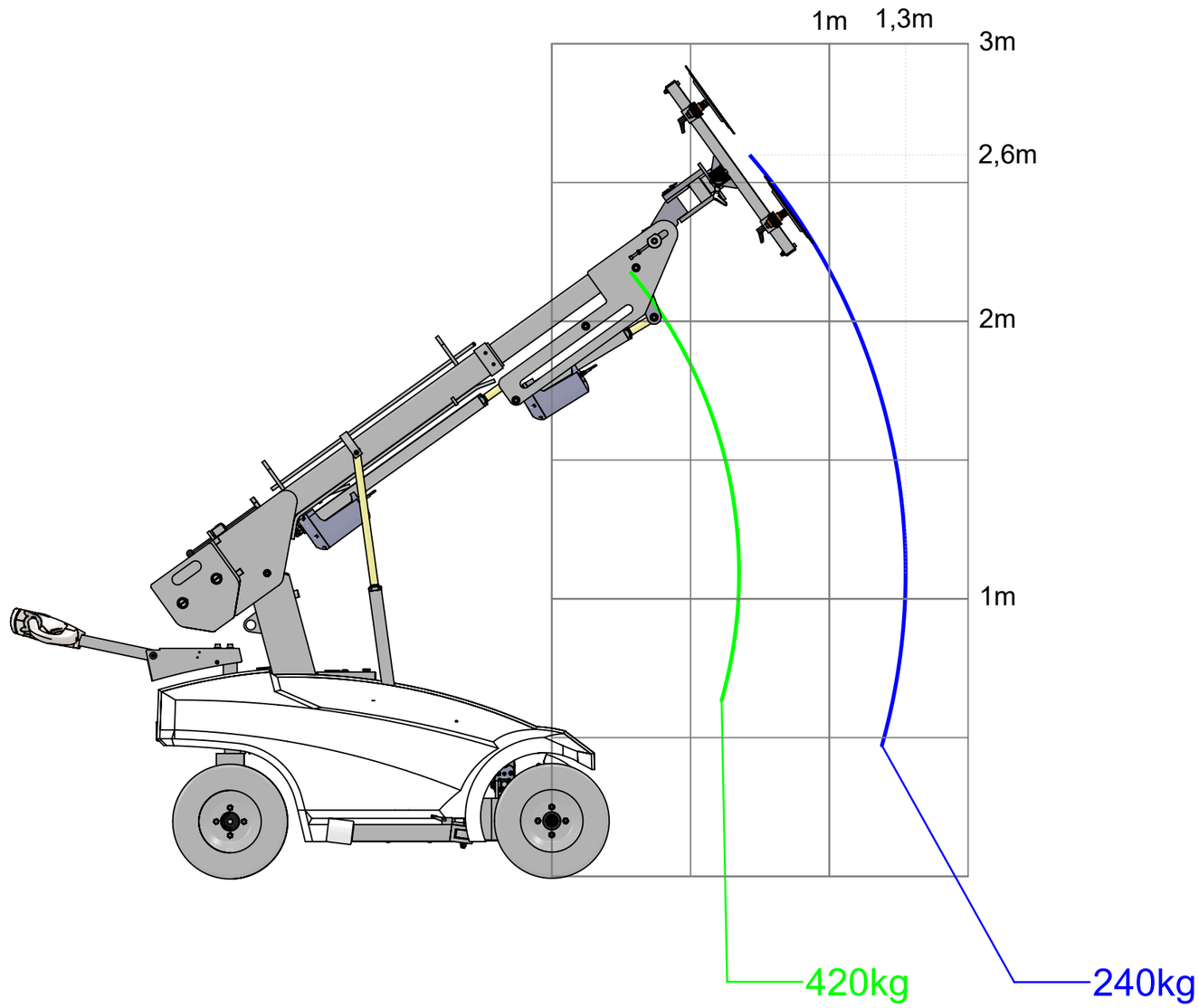

420	Scale : 1:20

Print date 4-12-2017